Betty Bossi

LED-Spotlights, Akku, magnetisch - 3 Stk.



Betriebs- und Montageanleitung

Erfahren Sie mehr über unsere cleveren Produkte:
www.bettybossi.ch

Art.-Nr. / Nr. d'art. 32469

Sicherheitshinweise

Bitte lesen Sie diese Gebrauchsanleitung vor der Inbetriebnahme des Gerätes genau durch. Bewahren Sie die Anleitung für späteres Nachschlagen an einem sicheren Ort auf. Wenn Sie das Gerät an eine andere Person weitergeben, denken Sie daran, auch die Gebrauchsanleitung beizulegen.

- Wird dieses Produkt zweckentfremdet, falsch bedient oder nicht fachgerecht repariert, kann keine Haftung für eventuelle Schäden übernommen werden. In diesem Fall entfällt der Garantieanspruch.
- Kinder müssen beaufsichtigt werden, um sicherzustellen, dass sie nicht mit dem Gerät spielen.
- Kinder dürfen nicht mit den Klebebändern und Verpackungsmaterialien des Gerätes spielen, da Lebensgefahr durch Ersticken droht.
- Bewahren Sie das Gerät und das Ladekabel immer ausserhalb der Reichweite von Kindern auf.
- Das Gerät ist nur für den Gebrauch in Privathaushalten und in Innenräumen bestimmt. Setzen Sie das Gerät keinem Regen aus und verwenden Sie es nicht im Freien. Schliessen Sie das Gerät nur in Innenräumen an die Steckdose an. Jede abweichende Verwendung führt zum Verlust der Garantie.
- Fassen Sie das Gerät und das Ladekabel nicht mit nassen Händen an.
- Halten Sie das Ladekabel beim Ein- und Ausstecken immer am Stecker fest. Nie am Kabel ziehen.

Sicherheitshinweise

- Verlegen Sie das Ladekabel so, dass es nirgends eingeklemmt und nicht durch spitze oder scharfe Gegenstände beschädigt wird.
- Wird das Gerät für gewerbliche Zwecke eingesetzt, erlischt jeder Garantieanspruch.
- Vermeiden Sie, das Gerät fallen zu lassen und harten Schlägen auszusetzen.
- Verwenden Sie das Gerät nicht, wenn das Gehäuse, das Ladekabel oder eines der Zubehörteile beschädigt ist oder nachdem Defekte aufgetreten sind.
- Versuchen Sie niemals, das Gerät selbst zu reparieren. Bauen Sie das Gerät nicht selbst auseinander und reparieren Sie es nicht. Gefahr von Stromschlägen! Wenden Sie sich bei Funktionsstörungen oder Beschädigungen an den Betty Bossi Kundenservice. Wenn das Ladekabel beschädigt ist, muss es durch den Hersteller ersetzt werden, um Gefahren zu vermeiden.
- Benutzen Sie das Gerät nicht in Badezimmern oder Räumen mit hoher Luftfeuchtigkeit und in Umgebungen mit hohen Temperaturen.

Gerätebeschreibung

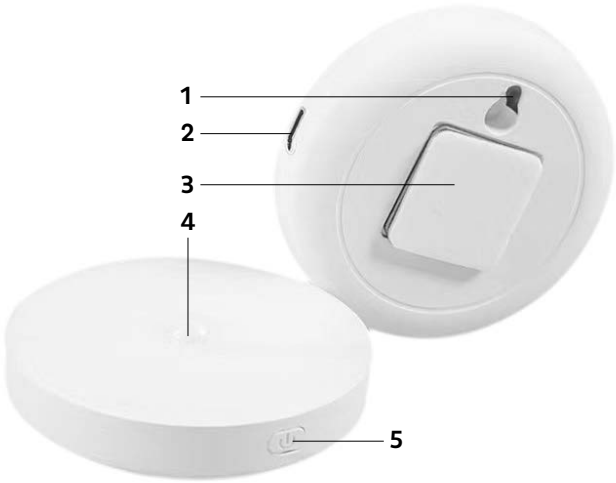

1 Montageloch
2 Ladebuchse
3 Klebefläche
4 PIR-Sensor
5 Funktionstaste

Ohne Abbildung:
Klebepad mit Magnet*
USB-C Ladekabel
Schraube & Dübel

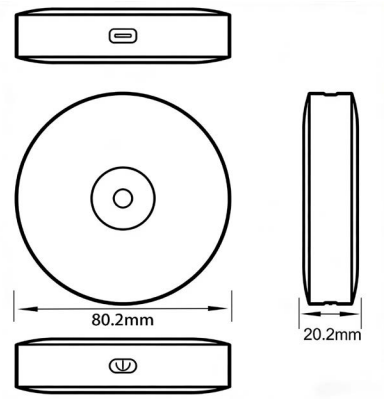

*** Achtung, das Klebepad kann nur einmal angeklebt werden, deshalb Position an der Wand vorher genau festlegen.**

Gerät montieren

Methode 1: Mit Klebepad

Mit dem Klebepad können Sie das Spotlight an eine beliebige Metalloberfläche ankleben. Dank des eingebauten Magneten kann man das Spotlight von der Wand abnehmen, um es z.B. aufzuladen.

Achtung: Einmal angeklebt, kann das Klebepad nicht ein zweites Mal benutzt werden.

Methode 2: Wandmontage mit Schraube & Dübel

Sie können die im Lieferumfang enthaltenen Schrauben und Dübel in die Wand einsetzen und das Spotlight mithilfe des Montagelochs daran aufhängen.

Gerät laden

- Mit dem mitgelieferten USB-C Ladekabel können Sie das Gerät laden. Stecken Sie den Anschlussstecker in die Ladebuchse des Geräts und den USB-C Stecker in einen geeigneten Adapter/Stromanschluss.
- Solange das Gerät lädt, leuchtet die Ladeleuchte rot, der Ladevorgang dauert ca. 2 Stunden. Wenn die Ladeleuchte grün leuchtet, ist das Gerät voll geladen.
- Zum Aufladen des Produktes muss ein zugelassenes externes Netzteil mit den Kenndaten 5,0 V DC 0,5A benutzt werden.

Hinweis: Während des Ladens kann das Gerät nicht in Betrieb genommen werden.

Inbetriebnahme

- Drücken Sie die Funktionstaste einmal, das Licht schaltet sich ein, sie befinden sich im Normal-Modus und das Licht leuchtet konstant.
- Drücken Sie die Funktionstaste zweimal, befindet sich das Gerät im PIR-Sensor-Modus, das bedeutet wenn eine Person bei Nacht oder Dunkelheit vom Bewegungs-Sensor erfasst wird, leuchtet das Licht auf. Wenn 25 Sekunden keine Bewegung erfasst wurde, schaltet sich das Gerät wieder ab.
- Wenn Sie die Taste in jedem Modus lange gedrückt halten, können Sie das Licht stufenlos dimmen.

Reinigung

- Reinigen Sie das Gerät wenn nötig nur mit einem leicht feuchten Lappen. Tauchen Sie es nie in Wasser, verwenden Sie keine aggressiven Reinigungsmittel.

Technische Daten

Produktbezeichnung	LED-Spotlights, Akku, magnetisch – 3 Stk.
Artikel-Nummer	32469
Batteriekapazität	Lithium-Polymer-Akku, 3.7 V, 400 mAh
Leistung	Max. 2,0 W
USB-C Input	5V ⎓
Schutzklasse	III
Helligkeit	40 Lm
Ladedauer	2 Stunden
Lichtfarbe	3000K, warmweisses Licht
Modi	ON/OFF und PIR-Sensor
Leuchtmodus	stufenlos dimmbar
Gehäuse-Material	PP
Geprüft	CE
Erfüllt EU-Vorschriften	Ja
Produkt-Garantie	2 Jahre

Technische Änderungen vorbehalten.

FSC
RECYCLED
Verpackung aus Recyclingmaterial
FSC® C189011